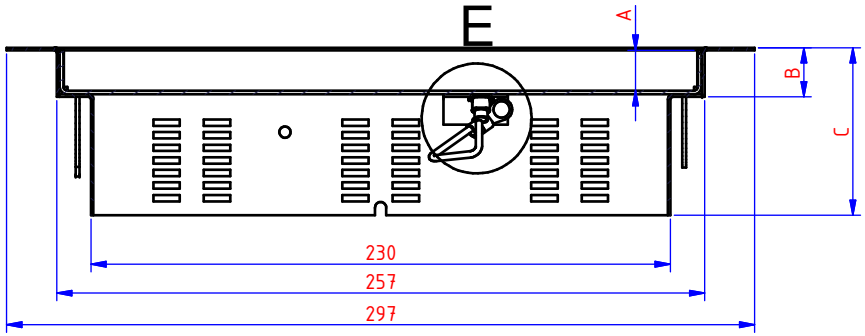

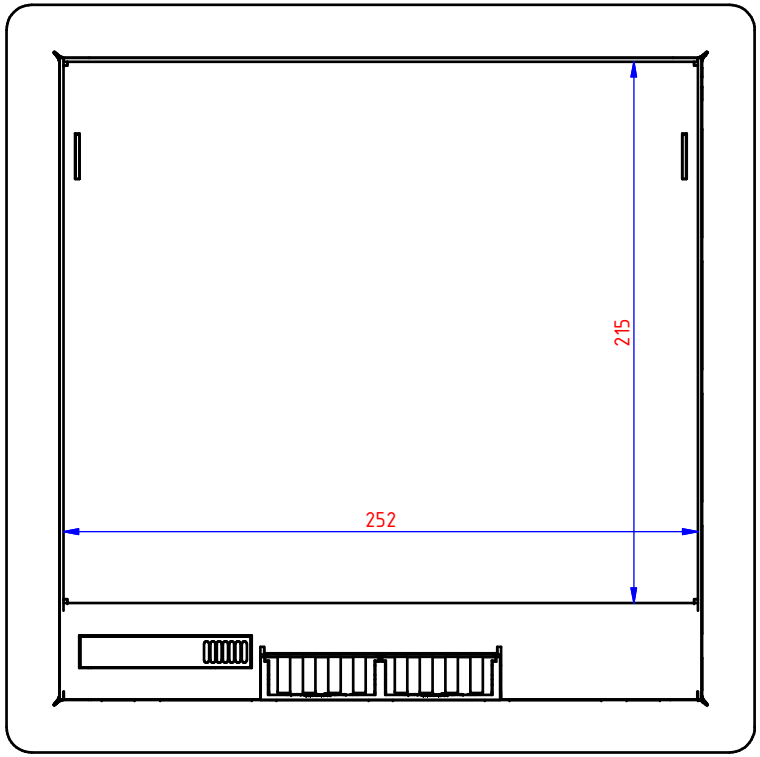

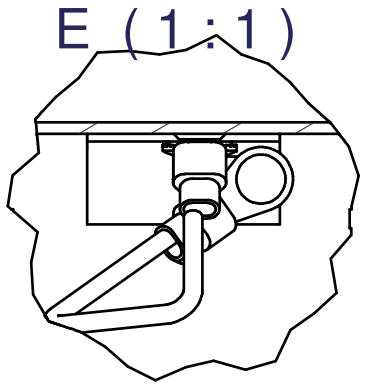

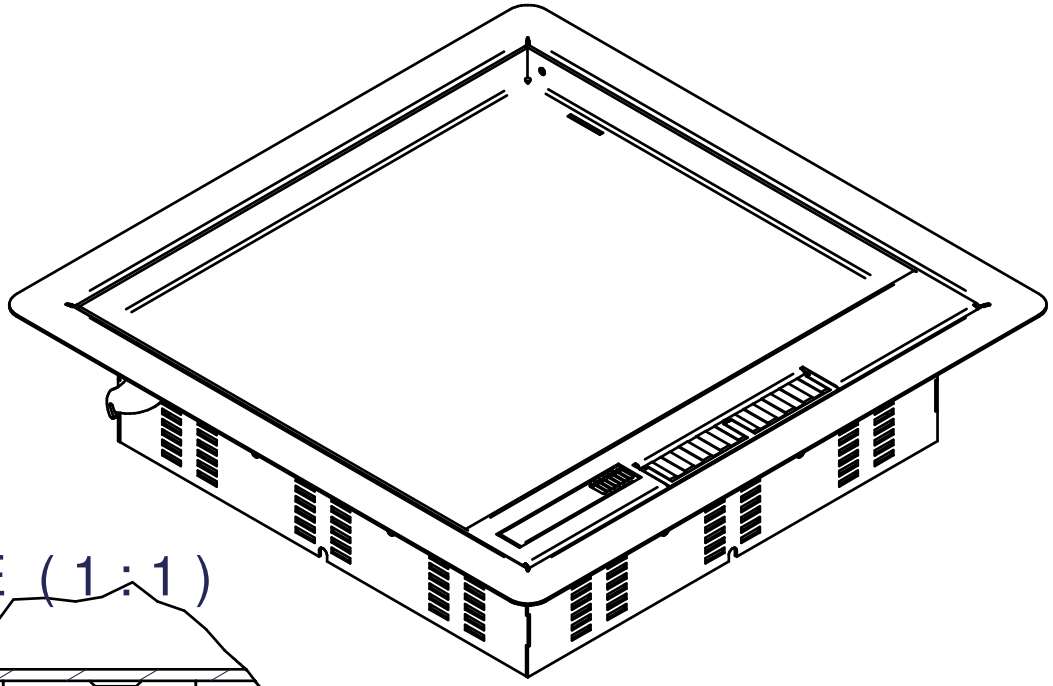

Ref.	A	B	C
IKDVV16.257	16	19,5	66,5
IKDVV26.257	16	29,5	76,5

NOT FOR PRODUCTION

Number	Edition	Description of the modification	Date	Visum
	E	Bij beslissing Directie Comité op 02/02/2009 INOX 304 (PN)	12/08/2011	
	D	Gebruik maken van U-vormig onderlegblokje voor kabeldoorvoer	04/03/2005	
	C	Gebruik maken van deksel voor IKDV 16x257	04/03/2005	
	B	Toevoegen van slagbegrenzers voor VDE norm	26/04/2003	
5	A	Aarding tussen deksel en onderkader voor VDE norm	26/04/03	

Ref.	IKDVV16.257	Name		
VISUM		Vierkant klapdeksel voor verhoogde vloer [IKDVV16.257]		
Date	4/12/2002			
Material:	Tolerance:	Standard:	I.S.O. SYMBOL	
1.4301 (304)	-	VDE		

VERGOKAN

Meersbloem Melden 16
9700 Oudenaarde
Tel: 055/31.83.35
Fax: 055/31.43.88

Scale: 1/3	Adapt drawing exclusively with CAD	VLOER
DRAWING NUMBER 45126	FORM A4	P. 2 / 3 P.