# VFU60
## Gitterbahn für schwerlast

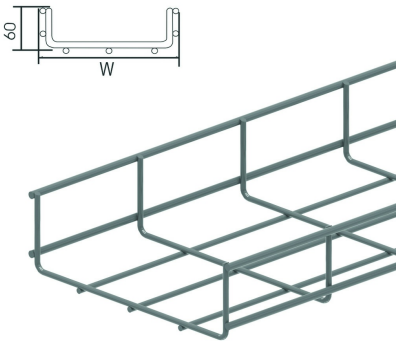


Gitter: 50 x 100 mm
Draht: Ø 4.50 mm und 5.50 mm

| Referenz | Oberfläche | ↕ mm | ↔ mm | →‖← mm | ⇄ mm | kg/m | 📦 | Einheit |
|---|---|---|---|---|---|---|---|---|
| **VFU60.100** | SZ | 60 | 99 | | 3000 | 1,200 | 30 | M |
| **VFU60.200** | SZ | 60 | 199 | | 3000 | 1,430 | 30 | M |
| **VFU60.300** | SZ | 60 | 299 | | 3000 | 1,780 | 30 | M |
| **VFU60.400** | SZ | 60 | 399 | | 3000 | 2,120 | 30 | M |
| **VFU60.500** | SZ | 60 | 499 | | 3000 | 2,470 | 30 | M |
| **VFU60.600** | SZ | 60 | 599 | | 3000 | 2,810 | 30 | M |
| **ZAVFU60.100** | DF | 60 | 100 | | 3000 | 1,2 | 30 | M |
| **ZAVFU60.200** | DF | 60 | 200 | | 3000 | 1,43 | 30 | M |
| **ZAVFU60.300** | DF | 60 | 300 | | 3000 | 1,78 | 30 | M |
| **ZAVFU60.400** | DF | 60 | 400 | | 3000 | 2,12 | 30 | M |
| **ZAVFU60.500** | DF | 60 | 500 | | 3000 | 2,47 | 30 | M |
| **ZAVFU60.600** | DF | 60 | 600 | | 3000 | 2,81 | 30 | M |

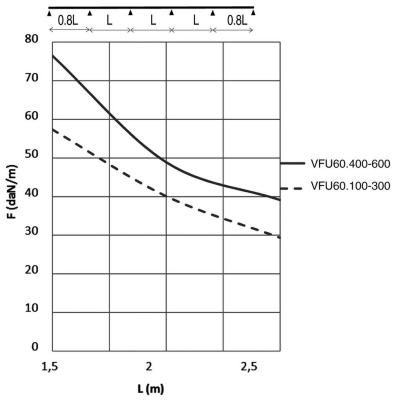


**BELASTUNGSDIAGRAMM**
Diese Grafik gibt die maximal zulässige, gleichmäßig verteilte Belastung für mehrfache Belastungsunterstützung an. Sie erfüllen die Norm IEC 61537 mit einer Verbindung bei 1/5 des Unterstützungsabstands und mit einer Endspannweite mit dem Faktor 0,8 des Unterstützungsabstands. Wenn die Verbindung sich in der Mitte der Überspannung befindet, muss eine angepasste Belastung mit dem Faktor 0,7 der genannten Werte berücksichtigt werden.

F = zulässige Kabelbelastung (daN/m)
L = Stützabstand (m)
Max. Durchbiegung (m) = L/100

Nutzbare Innenhöhe: Außenhöhe - 9mm
Nutzbare Innenbreite: Außenbreite - 17 mm

**Legenden Oberfläche**
- SZ = Sendzimir
- DF = Defender

## Zu befestigen mit:

Verbindungsplatte für VFU(L)
VFKS

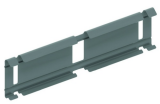

Verbinder klipsbar für VFU(L)
KPVF

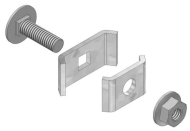

Verbinder universal
VFK