P3100T10

Befestigungsprofil H21 gelocht M10

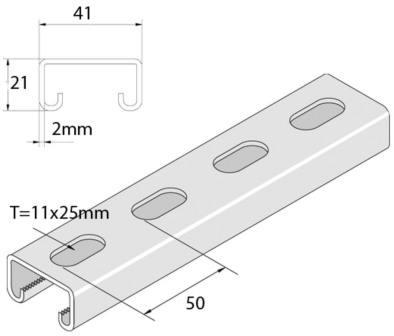

Standardausführung	Sendzimir verzinkt
Ausführung Option PE	DUPLEX (Tauchfeuerverzinkung plus Polyester-Pulverbeschichtung)

HD	Referenz	↕ mm	↔ mm	→‖← mm	⇄ mm	kg/m	📦	Lager	Einheit
-	**P3100P**	21	41	2,0	6000	1,646	6		M
-	**P3100T10**	21	41	2	6000	1,408	6	X	M
-	**P3100TH10**	21	41	2	6000	1,408	6		M
-	**P3100T10X2**	21	41	2	3000	1,531	2	X	M
-	**P3100T10X3**	21	41	2	3000	1,408	3	X	M

Abkürzung:
- PO = Unbehandelt
- ZP = Verzinkt
- HG = Tauchfeuerverzinkt