P2223SS

Vleugel verbindingsstuk 2L 4D14

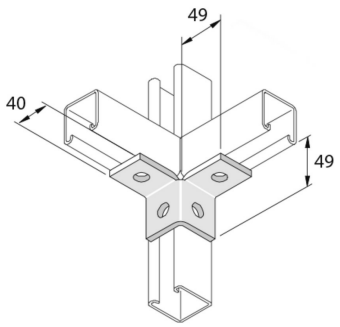

Artikel	↕ mm	↔ mm	→‖← mm	⇄ mm	kg/stk	⬚	Eenh.
P2223SS	49	89		89	0,273	10	STK