P2348S1SPP
Verbindingsstuk

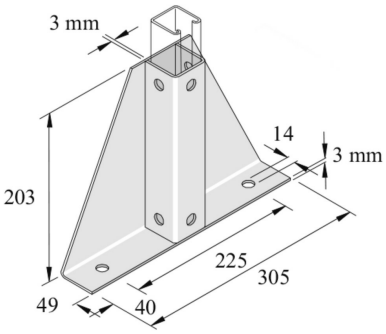

Artikel	↕ mm	↔ mm	→‖← mm	⇄ mm	kg/stk	⬚	Eenh.
P2348S1SPP	203	49		305	1,915	1	STK

Gebeitst en gepassiveerd.